DESSIN TECHNIQUE N° 15

Embrayage pour moteurs KF

TECHNICAL DRAWING No. 15

Clutch for KF engines

Modèle à rotation horaire
Clockwise model

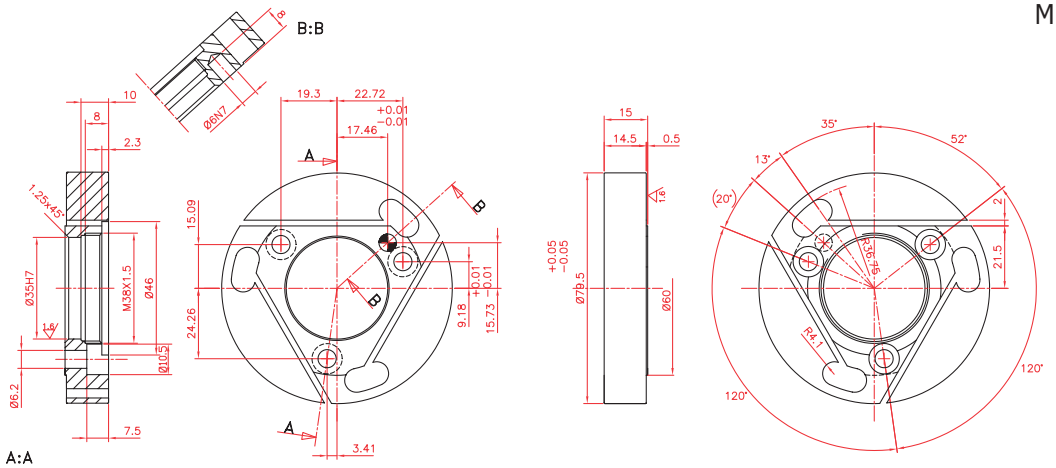

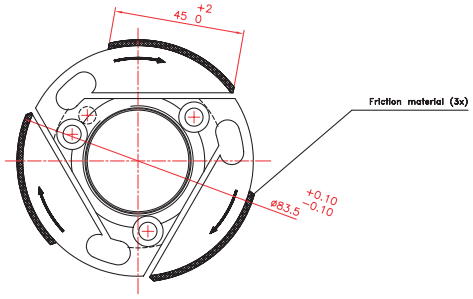

- aucun retrait de matière
- aucun ajout de matériau
- aucune création de chambres internes (ouvertes ou fermées)
- aucun insert d'autres matériaux de poids spécifiques différents, qu'ils soient ou non reconnaissables,
ne sera autorisé sur l'embrayage, par rapport au rotor d'origine défini par la CIK-FIA
- poids : 345gr +/- 15gr

Modèle à rotation anti-horaire
Anti-clockwise model

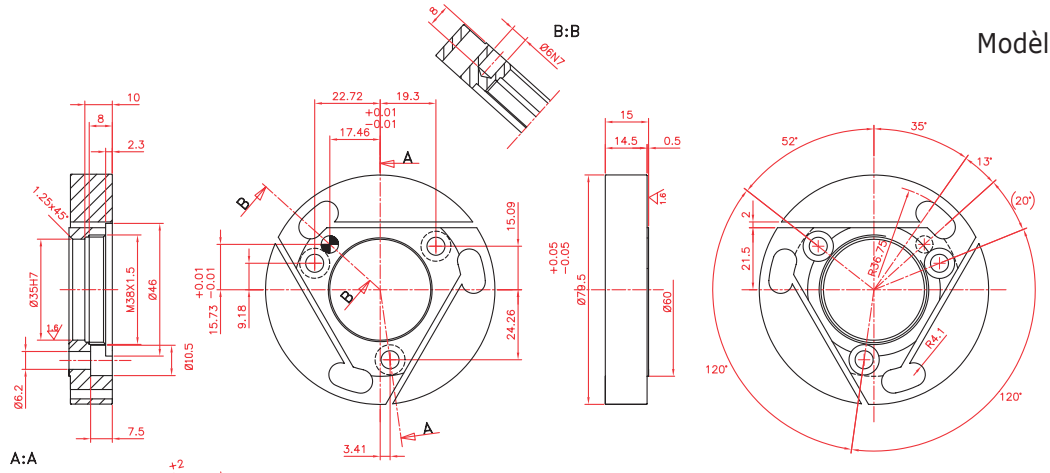

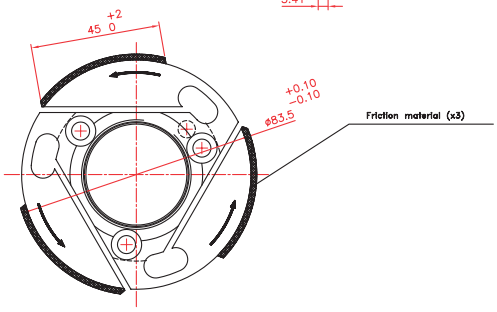

- no material removal
- no material adjunction
- no creation of internal chambers (open or sealed)
- no inserts with other materials with different specific weights, wherever recognisable or not,
will be allowed on the clutch from the original CIK-FIA defined rotor
- weight: 345gr +/- 15gr